THE HEART OF FRESHNESS

半密閉型

レシプロコンプレッサー

HALBHERMETISCHE HUBKOLBENVERDICHTER

SEMI-HERMETIC / RECIPROCATING COMPRESSORS

二段圧縮 // 低温用途
2-STAGE // LOW TEMPERATURE APPLICATION
2-STUFIG // TIEFKÜHLANWENDUNG

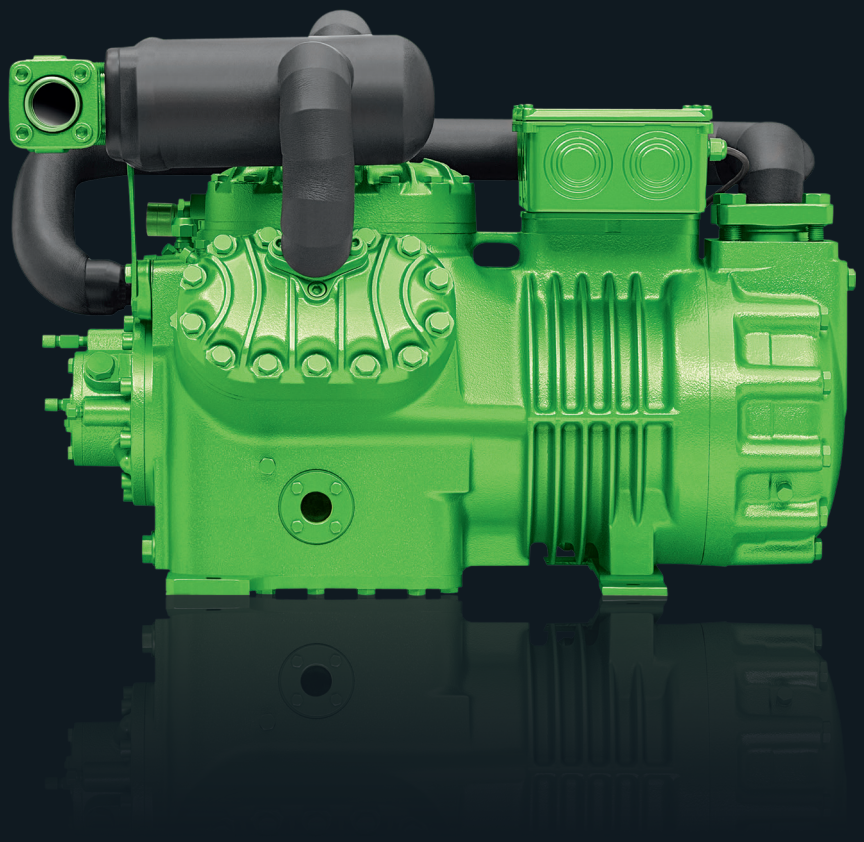

50 Hz // KP-150-5

2-stufige halbhermetische Hubkolbenverdichter

Mit den 2-stufigen Verdichtern der .2-Generation setzt BITZER Maßstäbe in Technik und Leistung für die erweiterte **Tiefkühlanwendung**.

Diese Baureihe ist das Ergebnis intensiver Forschung auf der Grundlage langjähriger Erfahrungen im Bau von besonders wirtschaftlichen und soliden Hubkolbenverdichtern.

Im Hinblick auf die veränderten Anforderungen beim Einsatz von Alternativ-Kältemitteln wurden diese Verdichter in wesentlichen Details weiterentwickelt und insbesondere für den Betrieb mit HFCKW R22 sowie HFKW R404A und R507A optimiert.

Dabei wurden die Erfahrungen mit langjährig erprobten Bauelementen berücksichtigt, um eine besonders robuste Konstruktion für einen umfassenden Anwendungsbereich anzubieten.

Gasführung und Arbeitsventile sind speziell auf Tiefkühl-Betrieb abgestimmt. In Verbindung mit dem auf besten Wirkungsgrad ausgelegten Triebwerk und Motor der .2-Generation wird dadurch eine noch höhere Wirtschaftlichkeit erreicht als mit herkömmlichen Tiefkühlsystemen.

Nur eine Modellreihe für chlorfreie HFKW-Kältemittel und HFCKW

Umrüstung auf HFKW-Kältemittel:
- Ein von BITZER zugelassenes Polyolester-Öl verwenden (Zusatz **"Y"** in Typenbezeichnung).
- Expansionsventil zur Zwischenkühlung an das HFKW-Kältemittel anpassen.

Wesentliche Konstruktionsmerkmale:

❏ **Kurze Gaskanäle**
- reichlich dimensionierter Sauganschluss
- minimaler Wärmeaustausch

❏ **Stabile Ventilplatten-Konstruktion**
- Ventile aus schlagzähem Ventilfederstahl

❏ **Minimaler Platzbedarf**
- Äußerst kompakte Abmessungen

❏ **Leise und schwingungsarm**
- 4- und 6-Zylinderbauweise mit optimiertem Massenausgleich besonders laufruhig

2-stage semi-hermetic Reciprocating Compressors

BITZER sets standards in technology and performance with the 2-stage compressors of the .2-Generation for extended **low temperature applications**.

This series is the result of extensive research based on many years experience in the construction of especially efficient and robust reciprocating compressors.

These compressors were further developed in important details and optimized with regard to the changed demands with the application of alternative refrigerants especially for operation with HCFC R22 as well as HFC R404A and R507A.

The experience with components proven over many years could thereby be employed, to provide an especially robust construction for a comprehensive application range.

Gas ports and working valves are especially matched to low temperature operation. Together with the motor and drive parts of the .2-Generation which are designed for the highest efficiency an even higher performance is thereby achieved as with previous low temperature systems.

One common compressors series for chlorine free HFC refrigerants and the HCFC's

Retrofitting for HFC refrigerants:
- Use a polyol-ester oil which is approved by BITZER (suffix **"Y"** in type designation).
- Match the expansion valve of the interstage cooling to the HFC refrigerant.

The most important design features:

❏ **Short gas canals**
- Generously sized suction connection
- Minimum heat exchange

❏ **Solid valve plate design**
- Valve reeds of impact resistant spring steel

❏ **Minimal space requirements**
- Very compact dimensions

❏ **Quiet and low vibration**
- 4 and 6-cylinder design with optimised mass balance giving especially quiet running

二段圧縮半密閉型 レシプロコンプレッサー

BITZER は次世代型二段圧縮コンプレッサーを通じて技術と性能の新たな基準を打ち出し、**低温用途**をさらに広げています。

このシリーズは、特に効率性と堅牢性の面で非常に優れたレシプロコンプレッサーの設計に関する長年の経験をもとに、幅広く研究に取り組んだ末に誕生しました。

このシリーズのコンプレッサーは重要な細部がさらに改良され、特に冷媒 HCFC R22、HFC R404A および R507A を使用した運転向けに最適化されています。

また、長年の経験と何年にもわたるコンポーネントの試験により、広範囲の用途に適した極めて堅牢な構造を実現しました。

ガスポートとワーキングバルブは特に低温運転に適しています。最高の効率を目指して設計された次世代型のモーターと駆動部品により、以前の低温システムよりはるかに優れた性能を達成しています。

無塩素の HFC 冷媒 /HCFC に共通のコンプレッサーシリーズ

HFC 冷媒用の後付け：
- BITZER に承認されたポリオールエステルオイルを使用（型番説明の末尾に「**Y**」の文字を追加）
- 中間冷却器の膨張弁を HFC 冷媒に適合

設計上の最も重要な特徴：

❏ **短いガスチャンネル**
- 十分なサイズの吸入接続部
- 最小限に抑えた熱交換

❏ **強固なバルブプレート構造**
- 耐衝撃性に優れたスプリングスチール製バルブリード

❏ **省スペース設計**
- 非常にコンパクトな寸法

❏ **静音、低振動**
- 質量を最適化した 4 気筒および 6 気筒設計によって極めて静かな運転を実現

❑ **Hohe Kälteleistung und minimaler Energiebedarf**
- Besonders effiziente Arbeitsventile
- Minimaler Schadraum
- Wirtschaftlicher, großvolumiger Motor

❑ **Verschleißfestes Triebwerk**
- Oberflächen gehärtete Exzenter- und Kurbelwellen
- Geschlossene Hauptlager und reichlich dimensionierte Ölpumpe
- Patentiertes Ölrückführsystem für äußerst niedrigen Ölauswurf
- Reibungsarme Lager und Alu-Kolben
- Hartverchromte Kolbenringe
- Spezielle Kolbenbolzenlager

❑ **Druckölschmierung**
- mittels reversibler Zahnradpumpe

❑ **Großvolumiger Einbaumotor**
- gasgekühlt
- mit optimiertem Stator- und Rotorschnitt für höchsten Wirkungsgrad und Leistungsfaktor (cos φ))

❑ **Elektro-Anschlusskasten IP54**
- Optional IP66

❑ **Elektronischer Motorschutz**
- Thermische † berwachung mit PTC-Sensoren

❑ **Integriertes Differenz-Druckentlastungsventil**

❑ **Kältemittel-Einspritzung für Zwischenkühlung**
- entweder mit mechanischem Expansionsventil
- oder speziell für R22-Betrieb mit elektronisch geregeltem CAC® -System

❑ **High refrigerating capacity and minimal energy requirements**
- Highly efficient working valves
- Minimal dead space
- Efficient, large volume motor

❑ **Wear resistant drive gear**
- Surface hardened eccentrics and crank shafts
- Sealed main bearing and generously sized oil pump
- Patented oil return system to ensure extremely low oil carry over
- Low friction bearings and aluminium pistons
- Hard chrome plated piston rings
- Special wrist pin bearings

❑ **Pressure oil lubrication**
- by means of reversible gear pump

❑ **Large volume built-in motor**
- gas cooled
- with optimized rotor and stator sections for maximum efficiency and power factor (cos φ))

❑ **Terminal box enclosure class IP54**
- Optional IP66

❑ **Electronic motor protection**
- Thermal monitoring with PTC sensors

❑ **Integrated differential pressure relief valve**

❑ **Liquid injection for intermediate cooling**
- with either mechanical TX valve
- or particularly for R22 operation with an electronically controlled CAC® system

❑ **高冷凍能力と最低エネルギー要件**
- 高効率のワーキングバルブ
- 最低限に抑えられたデッドスペース
- 高効率の大容量モーター

❑ **防水仕様のドライブギア**
- 表面硬化加工を施したエキセントリックシャフトとクランクシャフト
- シール付きメインベアリングと十分なサイズのオイルポンプ
- 特許取得済みのオイル戻りシステムによってオイルの移動を大幅に抑制
- 低摩擦のベアリングとアルミニウムピストン
- 硬質クロムメッキのピストンリング
- 特殊なリストピンベアリング

❑ **プレッシャーオイル潤滑**
- 可逆ギアポンプで実施

❑ **大容量モーターを内蔵**
- ガス冷却
- 最大効率と力率（cos φ）を実現するために最適化されたローターとステーターセクション

❑ **保護等級 IP54 の端子ボックス**
- オプション IP66

❑ **電子式モーター保護**
- PTC センサーによるサーマルモニター

❑ **一体化された差圧逃し弁**

❑ **中間冷却用の液インジェクション**
- 機械式 TX バルブを使用
- または、R22 運転専用として電気制御式 CAC® システムを用意

Sonderzubehör
- **Kältemittel-Unterkühler montiert**
- Druckgas-Temperaturfühler
- Motor-Schutzeinrichtung mit Zusatzfunktionen (INT389)
- Ölsumpfheizung
- Öldifferenzdruck-Schalter
- Öl-Serviceventil

Lieferumfang und Zubehör
siehe Preisliste

Leistungsdaten
basieren auf Sauggastemperatur 20ºC entsprechend EN 12900 bei 50 Hz.

Flüssigkeits-Unterkühlung:
Für Betrieb mit Unterkühler ist – systembedingt – Flüssigkeits-Unterkühlung einbezogen.
Bei Leistungsdaten **ohne** Unterkühler ist keine Flüssigkeits-Unterkühlung berücksichtigt.

Special accessories available
- **Mounted liquid subcooler**
- Discharge gas temperature sensor
- Motor protection device with additional functions (INT389)
- Crankcase heater
- Differential oil pressure switch
- Oil service valve

Extent of delivery and accessories
refer to Price List

Performance data
are based on 20ºC suction gas temperature according to EN 12900 at 50 Hz.

Liquid subcooling:
For operation with subcooler liquid subcooling is system inherently included.
Performance data **without** subcooler do not consider liquid subcooling.

特別アクセサリー
- **取付け式液過冷却器**
- 吐出ガス温度センサー
- 追加機能付きモーター保護装置（INT389）
- クランクケースヒーター
- オイル差圧スイッチ
- オイルサービスバルブ

標準装備品とアクセサリー
価格表を参照してください。

性能データ
吸入ガス温度が 20°C の場合（EN 12900 に準拠、50 Hz 時）

液過冷却：
液過冷却を伴う運転には、システム条件により基本的に冷媒の過冷却が含まれます。

液過冷却を**行わない**場合の性能データは冷媒の過冷却を考慮していません。

Einsatzgrenzen

Application limits

適用制限

R404A ■ R507A

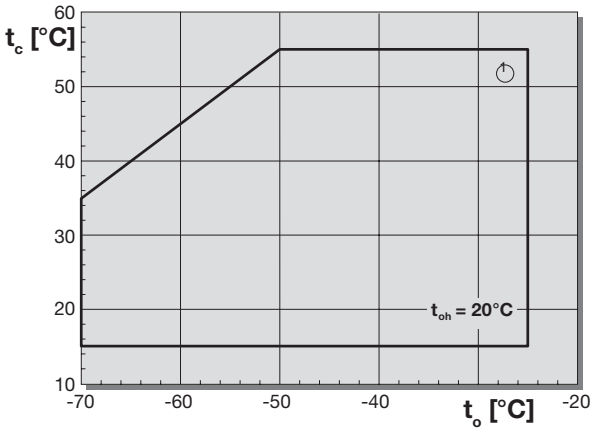

R22

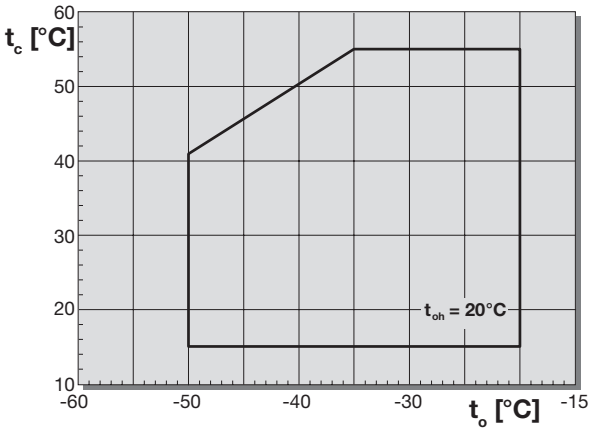

t_o Verdampfungstemperatur (ºC)
t_{oh} Sauggastemperatur (ºC)
t_c Verflüssigungstemperatur (ºC)
① Teilweise zusätzliche Einschränkungen. Siehe Leistungswerte Seite 6

t_o Evaporating temperature (ºC)
t_{oh} Suction gas temperature (ºC)
t_c Condensing temperature (ºC)
① Partly additional limits. See performance data page 6

t_o 蒸発温度（ºC）
t_{oh} 吸入ガス温度（ºC）
t_c 凝縮温度（ºC）
① 部分的な追加制限：6 ページの性能データを参照してください。

Erläuterung der Typenbezeichnung

Beispiel

S 6 G - 25 . 2 Y - 40P

Kennbuchstabe für 2-stufige Bauart

S **6** G - 25 . 2 Y - 40P

Kennziffer für Zylinderzahl
(2-fach bei Tandem-Verdichter)

S 6 **G** - 25 . 2 Y - 40P

Kennbuchstabe für Bohrung x Hub

S 6 G - **25** . 2 Y - 40P

Kennziffer für Motorgröße

S 6 G - 25 . **2** Y - 40P

Kennziffer für Modellreihe

S 6 G - 25 . 2 **Y** - 40P

Kennbuchstabe für Esteröl-Füllung
(HFKW-Kältemittel: R404A/R507A etc.)

S 6 G - 25 . 2 Y - **40P**

Motorkennung
Weitere Informationen siehe Technische Information KT-410

Explanation of type designation

Example

S 6 G - 25 . 2 Y - 40P

Identification letter for 2-stage construction

S **6** G - 25 . 2 Y - 40P

Index for number of cylinders
(twice for tandem compressor)

S 6 **G** - 25 . 2 Y - 40P

Identification letter for bore x stroke

S 6 G - **25** . 2 Y - 40P

Code for motor size

S 6 G - 25 . **2** Y - 40P

Index for series

S 6 G - 25 . 2 **Y** - 40P

Identification letter for ester oil charge
(HFC refrigerants: R404A/R507A etc.)

S 6 G - 25 . 2 Y - **40P**

Motor code
Further information see Technical Information KT-410

型番の説明

例

S 6 G - 25 . 2 Y - 40P

二段圧縮設計の識別文字

S **6** G - 25 . 2 Y - 40P

気筒数
（タンデムコンプレッサーでは 2 倍）

S 6 **G** - 25 . 2 Y - 40P

ボア × ストロークの識別文字

S 6 G - **25** . 2 Y - 40P

モーターサイズコード

S 6 G - 25 . **2** Y - 40P

シリーズを示す数字

S 6 G - 25 . 2 **Y** - 40P

充填エステルオイルの識別文字
（HFC 冷媒：R404A/R507A など）

S 6 G - 25 . 2 Y - **40P**

モーターコード
詳細については技術情報 KT-410 を参照してください。

2-stufiges System mit Kältemittel-Unterkühler – Zwischenkühlung mit mechanischem TX-Ventil

2-stage system with liquid subcooler – interstage cooling by mechanical TX valve

液過冷却器付き二段圧縮システム – 機械式 TX バルブによる中間冷却

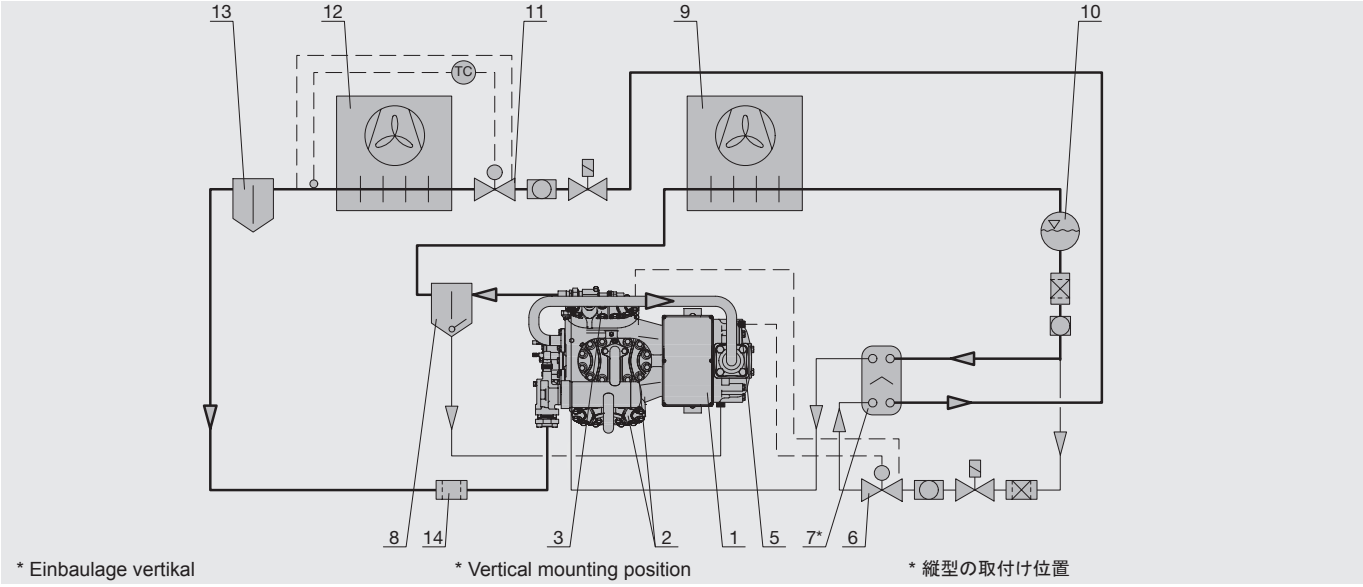

2-stufiges System mit Kältemittel-Unterkühler – Zwischenkühlung mit elektronischem CiC®-System

2-stage system with liquid subcooler – interstage cooling by electronic CiC® system

液過冷却器付き二段圧縮システム – 電子式 CiC®システムによる中間冷却

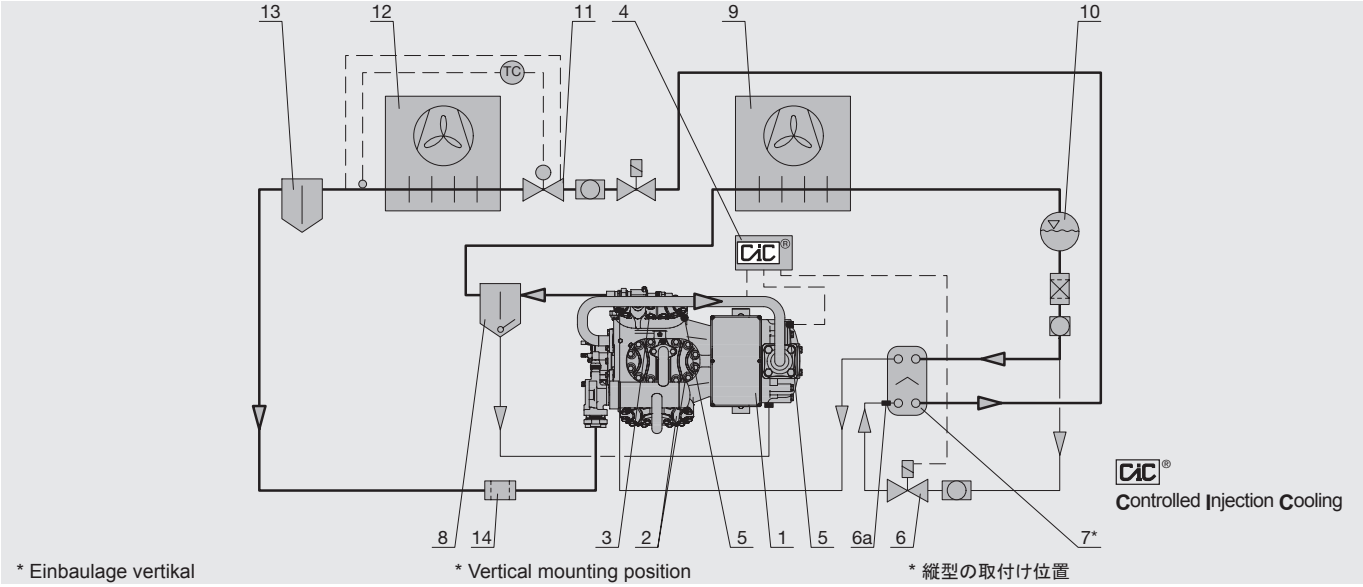

1 Verdichter
2 Niederdruck-Zylinderköpfe
3 Hochdruck-Zylinderkopf
4 CiC®-Steuermodul für Kältemittel-Einspritzung
5 Temperaturfühler
6 Kältemittel-Einspritzung
– TX Ventil (mech. System)
– Impulsventil (CiC®)
6a Sprühdüse CiC®
7 Kältemittel-Unterkühler
8 Ölabscheider
9 Verflüssiger
10 Flüssigkeitssammler
11 Expansionsventil (Verdampfer)
12 Verdampfer
13 Flüssigkeits-Abscheider
14 Saugleitungsfilter

1 Compressor
2 Low pressure cylinderheads
3 High pressure cylinderhead
4 CiC® Control module for liquid injection
5 Temperature sensor
6 Liquid injection
– TX valve (mechanical system)
– pulse operated valve (CiC®)
6a Spray nozzle CiC®
7 Liquid subcooler
8 Oil separator
9 Condenser
10 Liquid receiver
11 Expansion valve (evaporator)
12 Evaporator
13 Suction separator
14 Suction line filter

1 コンプレッサー
2 低圧シリンダーヘッド
3 高圧シリンダーヘッド
4 CiC® 制御モジュール（液インジェクション用）
5 温度センサー
6 液インジェクション
– TX バルブ（機械式システム）
– パルス作動式バルブ（ CiC® ）
6a スプレーノズル CiC®
7 液過冷却器
8 オイルセパレーター
9 コンデンサー
10 液レシーバー
11 膨張弁（蒸発器）
12 蒸発器
13 吸入側セパレーター
14 吸入側配管フィルター

Leistungswerte 50 Hz
bezogen auf 20ºC Sauggastemperatur, **mit Flüssigkeits-Unterkühlung**, Motordrehzahl = 1450 min^{-1}

Performance data 50 Hz
relating to 20ºC suction gas temperature, **with liquid subcooling**, motor speed = 1450 min^{-1}

性能データ（50 Hz 仕様）
吸入ガス温度 20°C で**液過冷却を行い**、モーター速度が 1450 min^{-1} の場合

Verdichter Typ / Compressor type / コンプレッサー型式	Verfl. Temp / Cond. temp. / 凝縮温度 °C	Kälteleistung / Cooling capacity / 冷却能力 Q_o [Watt]										Leistungsaufnahme / Power consumption / 消費電力 P_e [kW]									
		Verdampfungstemperatur °C / Evaporating temperature °C / 蒸発温度 °C																			
		-25	-30	-35	-40	-45	-50	-55	-60	-65	-70	-25	-30	-35	-40	-45	-50	-55	-60	-65	-70
S4T-5.2Y	30	9160	7660	6330	5160	4160	3290	2550	1930	1410	980	4,50	4,20	3,88	3,54	3,19	2,84	2,49	2,15	1,81	1,50
	35	9000	7510	6210	5070	4080	3220	2500	1880	1370	940	4,80	4,47	4,12	3,75	3,37	2,98	2,60	2,22	1,86	1,52
	40	8830	7370	6610	4970	3990	3150	2430	1830	1320		5,10	4,74	4,36	3,96	3,55	3,13	2,72	2,31	1,91	
	45	8660	7230	5970	4870	3910	3080	2370	1780			5,41	5,01	4,59	4,17	3,73	3,29	2,84	2,39		
	50	8500	7100	5860	4780	3830	3020	2320				5,72	5,28	4,83	4,38	3,92	3,45	2,98			
	55	8350	6980	5770	4700	3770	2970					6,05	5,55	5,07	4,60	4,12	3,63				
S4N-8.2Y	30	12990	10860	8980	7340	5910	4680	3640	2750	2010	1400	6,42	6,00	5,55	5,07	4,57	4,06	3,55	3,06	2,59	2,15
	35	12750	10660	8820	7200	5800	4590	3560	2680	1950	1340	6,87	6,40	5,89	5,36	4,81	4,26	3,71	3,18	2,67	2,19
	40	12500	10460	8650	7070	5690	4490	3480	2620	1890		7,31	6,78	6,22	5,65	5,07	4,48	3,89	3,31	2,75	
	45	12250	10250	8480	6930	5570	4400	3400	2550			7,74	7,16	6,56	5,95	5,33	4,70	4,07	3,44		
	50	11990	10050	8320	6790	5460	4310	3320				8,17	7,54	6,90	6,26	5,60	8,80	4,26			
	55	11740	9840	8150	6660	5350	4220					8,60	7,93	7,25	6,57	5,89	5,18				
S4G-12.2Y	30	19490	16830	14280	11860	9650	7680	5980	4570	3410	2490	9,74	9,06	8,35	7,61	6,85	6,10	5,35	4,62	3,92	3,27
	35	19260	16570	14000	11600	9430	7510	5870	4480	3340	2420	10,39	9,64	8,86	8,05	7,22	6,40	5,59	4,81	4,06	3,37
	40	18920	16230	13690	11340	9220	7360	5760	4400	3250		11,05	10,23	9,37	8,49	7,60	6,72	5,85	5,01	4,22	
	45	18520	15860	13370	11080	9030	7230	5660	4290			11,70	10,82	9,90	8,96	8,00	7,05	6,12	5,22		
	50	18070	15480	13060	10850	8860	7100	5540				12,32	11,40	10,44	9,44	8,42	7,41	6,41			
	55	17610	15100	12770	10640	8710	6970					12,90	11,98	10,99	9,94	8,87	7,78				
S6J-16.2Y	30	27600	23750	20150	16810	13760	11030	8660	6650	4990	3660	14,13	12,93	11,76	10,61	9,49	8,41	7,37	6,40	5,49	4,65
	35	27100	23300	19740	16460	13460	10800	8490	6530	4900	3580	15,05	13,74	12,48	11,24	10,06	8,91	7,82	6,78	5,80	4,89
	40	26500	22800	19340	16110	13180	10580	8330	6410	4790		16,00	14,58	13,21	11,90	10,63	9,42	8,26	7,16	6,10	
	45	26000	22350	18920	15770	12920	10390	8190	6270			16,94	15,42	13,96	12,56	11,21	9,93	8,69	7,51		
	50	25500	21900	18520	15440	12670	10210	8020				17,83	16,23	14,68	13,20	11,78	10,41	9,10			
	55		21500	18160	15150	12450	10020						16,97	15,37	13,82	12,33	10,87				
S6H-20.2Y	30	31900	27450	23300	19440	15910	12760	10020	7690	5770	4230	16,43	15,02	13,64	12,30	11,00	9,76	8,57	7,44	6,40	5,40
	35	31300	26950	22850	19030	15560	12480	9190	7560	5670	4140	17,47	15,95	14,47	13,04	11,66	10,33	9,07	7,86	6,72	5,66
	40	30600	26350	22350	18610	15230	12240	9640	7420	5540		18,53	16,90	15,32	13,79	12,33	10,92	9,57	8,29	7,07	
	45	29900	25750	21850	18200	14920	12010	9470	7260			19,60	17,85	16,17	14,55	12,99	11,50	10,07	8,70		
	50	29350	25200	21350	17810	14630	11800	9280				20,63	18,79	17,01	15,30	13,65	12,07	10,55			
	55		24700	20900	17450	14360	11570						19,69	17,83	16,03	14,29	12,61				
S6G-25.2Y	30	36200	31300	26600	22250	18220	14620	11480	8830	6630	4870	18,84	17,27	15,71	14,16	12,65	11,19	9,80	8,49	7,29	6,20
	35	35600	30700	26100	21750	17810	14300	11250	8660	6510	4760	20,02	18,32	16,64	15,00	13,41	11,87	10,41	9,02	7,72	6,51
	40	34900	30100	25500	21300	17420	14000	11040	8500	6350		21,27	19,40	17,60	15,85	14,16	12,55	11,00	9,52	8,13	
	45	34100	29400	24950	20800	17060	13740	10840	8310			22,52	20,50	18,56	16,70	14,92	13,20	11,56	10,00		
	50	33450	28750	24350	20350	16720	13490	10620				23,71	21,58	19,35	17,56	15,67	13,85	12,10			
	55	32900	28150	23800	19920	16410	13230					24,78	22,61	20,49	18,42	16,42	14,47				
S6F-30.2Y	30	43400	37400	31750	26500	21700	17420	13690	10540	7920	5800	22,53	20,65	18,78	16,94	15,15	13,42	11,77	10,20	8,74	7,40
	35	42500	36600	31050	25900	21200	17030	13420	10340	7780	5680	23,85	21,86	19,89	17,94	16,04	14,21	12,45	10,78	9,23	7,80
	40	41500	35700	30300	25300	20700	16680	13170	10150	7590		25,20	23,10	21,01	18,96	16,95	15,00	13,14	11,37	9,72	
	45	40450	34800	29550	24700	20300	16360	12930	9920			26,59	24,37	22,16	19,98	17,86	15,80	13,83	11,96		
	50	39500	34000	28850	24100	19870	16060	12650				28,07	25,69	23,33	21,01	18,75	16,57	14,49			
	55	38800	33250	28200	23600	19490	15740					29,64	27,06	24,51	22,03	19,63	17,32				
S66J-32.2Y	30	55200	47500	40300	33600	27500	22050	17320	13300	9980	7330	28,25	25,87	23,52	21,21	18,97	16,81	14,75	12,80	10,98	9,31
	35	54200	46600	30750	32900	26900	21600	16980	13060	9810	7160	30,09	27,49	24,95	22,49	20,11	17,82	15,64	13,56	11,60	9,77
	40	53000	45650	38700	32200	26350	21150	16670	12820	9570		32,00	29,16	26,43	23,80	21,27	18,84	16,52	14,31	12,20	
	45	51900	44700	37850	31550	25850	20800	16370	12540			33,89	30,84	27,91	25,11	22,43	19,85	17,38	15,02		
	50	51000	43750	37050	30900	25350	20400	16050				35,67	32,45	29,36	26,40	23,56	20,83	18,20			
	55	43000	36300	30300	24900	20050						33,95	30,75	27,65	24,65	21,75					
S66H-40.2Y	30	63700	54900	46600	38900	31800	25500	20050	15390	11550	8470	32,85	30,04	27,29	24,60	22,01	19,51	17,13	14,87	12,79	10,80
	35	62600	53900	45700	38050	31100	24950	18370	15110	11350	8280	34,94	31,90	28,94	26,08	23,32	20,66	18,13	15,72	13,45	11,32
	40	61200	52700	44700	37200	30450	24450	19280	14840	11090		37,07	33,79	30,63	27,58	24,65	21,84	19,14	16,58	14,14	
	45	59800	51500	43650	36400	29850	24000	18940	14520			39,19	35,70	32,33	29,10	25,99	23,00	20,14	17,41		
	50	58700	50400	42700	35600	29250	23600	18560				41,26	37,57	34,02	30,59	27,30	24,14	21,10			
	55		49450	41800	34900	28700	23150						39,38	35,66	32,05	28,57	25,22				
S66G-50.2Y	30	72400	62600	53200	44500	36450	29250	22950	17650	13270	9740	37,68	34,54	31,41	28,32	25,30	22,38	19,59	16,98	14,57	12,40
	35	71200	61500	52200	43550	35600	28600	22500	17320	13020	9510	40,05	36,63	33,28	30,00	26,81	23,75	20,81	18,03	15,43	13,02
	40	69800	60200	51000	42550	34850	28000	22100	17000	12700		42,54	38,81	35,19	31,69	28,33	25,09	22,00	19,05	16,25	
	45	68300	58800	49850	41600	34100	27500	21700	16620			45,03	41,00	37,13	33,40	29,83	26,41	23,13	19,99		
	50	66900	57500	48700	40700	33450	27000	21250				47,41	43,16	38,70	35,12	31,33	27,69	24,20			
	55	65800	56300	47650	39850	32800	26450					49,56	45,22	40,98	36,84	32,83	28,94				
S66F-60.2Y	30	86800	74800	63500	53000	43400	34850	27400	21050	15840	11610	45,07	41,29	37,55	33,88	30,30	26,84	23,53	20,40	17,49	14,81
	35	85000	73200	62100	51800	42400	34050	26850	20700	15560	11350	47,70	43,72	39,77	35,88	32,09	28,41	24,90	21,57	18,46	15,59
	40	83000	71500	60600	50600	41450	33350	26350	20300	15180		50,39	46,20	42,03	37,92	33,90	30,01	26,28	22,75	19,45	
	45	80900	69700	59100	49350	40550	32700	25850	19840			53,19	48,74	44,32	39,96	35,71	31,59	27,65	23,92		
	50	79000	67900	57700	48250	39750	32100	25300				56,13	51,37	46,65	42,02	37,50	33,15	28,99			
	55	77600	66500	56400	47250	39000	31500					59,28	54,11	49,03	44,07	39,26	34,65				

Teillast-Leistungsdaten siehe BITZER Software

Part load performance data see BITZER Software.

部分負荷時の性能データ BITZER ソフトウェアを参照してください。

Leistungswerte 50 Hz
bezogen auf 20ºC Sauggastemperatur, **mit Flüssigkeits-Unterkühlung**, Motordrehzahl = 1450 min^{-1}

Performance data 50 Hz
relating to 20ºC suction gas temperature, **with liquid subcooling**, motor speed = 1450 min^{-1}

性能データ（50 Hz 仕様）
吸入ガス温度 20°C で**液過冷却を行い**、モーター速度が 1450 min^{-1} の場合

Verdichter Typ / Compressor type / コンプレッサー型式	Verfl. Temp / Cond. temp. / 凝縮温度 °C	Kälteleistung / Cooling capacity / 冷却能力 Q_o [Watt]										Leistungsaufnahme / Power consumption / 消費電力 P_e [kW]									
		Verdampfungstemperatur ºC / Evaporating temperature ºC / 蒸発温度 ºC																			
		-25	-30	-35	-40	-45	-50	-55	-60	-65	-70	-25	-30	-35	-40	-45	-50	-55	-60	-65	-70
S4T-5.2Y	30	7210	5850	4700	3740	2930	2260	1710	1270	905	615	4,18	3,83	3,48	3,13	2,78	2,44	2,10	1,76	1,43	1,10
	35	6790	5500	4420	3510	2750	2120	1600	1180	840	560	4,41	4,03	3,66	3,29	2,92	2,55	2,19	1,83	1,47	1,10
	40	6360	5160	4140	3280	2570	1980	1490	1090	770		4,62	4,22	3,82	3,43	3,04	2,66	2,28	1,89	1,51	
	45	5930	4800	3850	3050	2380	1830	1380	1000			4,82	4,39	3,97	3,56	3,16	2,76	2,36	1,96		
	50	5480	4440	3560	2820	2200	1690	1260				5,01	4,56	4,12	3,70	3,27	2,85	2,43			
	55	5020	4070	3260	2580	2010	1540					5,20	4,74	4,29	3,84	3,39	2,94				
S4N-8.2Y	30	10290	8350	6710	5330	4180	3230	2450	1810	1290	880	5,87	5,40	4,92	4,45	3,97	3,50	3,03	2,57	2,11	1,66
	35	9700	7860	6320	5010	3930	3030	2290	1690	1200	805	6,15	5,65	5,15	4,64	4,13	3,63	3,13	2,63	2,15	1,69
	40	9090	7370	5910	4690	3670	2830	2130	1570	1100		6,43	5,90	5,36	4,82	4,29	3,75	3,22	2,70	2,19	
	45	8460	6860	5510	4370	3410	2620	1970	1440			6,72	6,16	5,59	5,02	4,45	3,88	3,32	2,76		
	50	7820	6340	5090	4030	3150	2420	1810				7,04	6,44	5,84	5,24	4,64	4,04	3,43			
	55	7150	5800	4650	3680	2870	2200					7,42	6,78	6,14	5,50	4,86	4,22				
S4G-12.2Y	30	15860	13270	10910	8800	6960	5390	4090	3050	2220	1590	9,02	8,28	7,55	6,83	6,11	5,40	4,69	3,98	3,27	2,57
	35	15060	12540	10270	8260	6520	5050	3840	2860	2090	1480	9,45	8,66	7,88	7,11	6,34	5,57	4,82	4,07	3,32	2,59
	40	14160	11760	9610	7710	6090	4720	3570	2680	1930		9,87	9,04	8,21	7,38	6,56	5,75	4,95	4,15	3,37	
	45	13200	10940	8920	7170	5660	4400	3350	2470			10,29	9,42	8,54	7,67	6,80	5,94	5,08	4,25		
	50	12180	10080	8230	6620	5240	4070	3080				10,72	9,81	8,89	7,97	7,05	6,14	5,24			
	55	11100	9200	7520	6060	4800	3720					11,15	10,21	9,25	8,30	7,34	6,38				
S6J-16.2Y	30	23950	19940	16350	13190	10440	8100	6150	4570	3330	2370	13,07	11,70	10,43	9,25	8,17	7,18	6,27	5,44	4,69	4,00
	35	22650	18790	15380	12380	9780	7570	5770	4300	3120	2210	13,62	12,22	10,91	9,68	8,54	7,48	6,50	5,60	4,78	4,04
	40	21250	17600	14280	11560	9130	7090	5400	4020	2900		14,17	12,77	11,42	10,15	8,95	7,81	6,76	5,78	4,89	
	45	19760	16360	13360	10740	8490	6600	5020	3720			14,73	13,33	11,96	10,64	9,38	8,18	7,04	5,98		
	50	18230	15090	12320	9910	7850	6100	4630				15,30	13,90	12,51	11,15	9,83	8,56	7,34			
	55	16630	13780	11260	9070	7190	5580					15,87	14,47	13,07	11,67	10,30	8,95				
S6H-20.2Y	30	27700	23100	18960	15300	12110	9380	7130	5300	3850	2740	15,36	13,69	12,15	10,73	9,44	8,27	7,23	6,32	5,53	4,86
	35	26200	21800	17840	14360	11340	8790	6690	4980	3620	2560	16,04	14,33	12,73	11,26	9,90	8,67	7,56	6,57	5,71	4,97
	40	24600	20400	16680	13400	10590	8220	6260	4660	3360		16,70	14,96	13,32	11,79	10,38	9,08	7,89	6,82	5,87	
	45	22900	18970	15490	12450	9840	7650	5820	4310			17,35	15,58	13,91	12,34	10,88	9,51	8,24	7,08		
	50	21100	17490	14280	11490	9100	7070	5370				18,00	16,21	14,52	12,92	11,41	9,98	8,63			
	55	19250	15950	13040	10510	8330	6470					18,66	16,85	15,14	13,52	11,98	10,50				
S6G-25.2Y	30	31800	26500	21750	17570	13900	10780	8180	6090	4430	3150	17,92	15,88	14,03	12,35	10,84	9,49	8,30	7,25	6,34	5,56
	35	30100	25000	20500	16480	13020	10100	7680	5720	4160	2940	18,51	16,49	14,63	12,91	11,35	9,93	8,66	7,54	6,56	5,72
	40	28250	23400	19140	15390	12150	9430	7180	5340	3860		19,12	17,14	15,27	13,52	11,89	10,40	9,04	7,83	6,77	
	45	26300	21800	17780	14290	11300	8780	6680	4950			19,74	17,81	15,95	14,16	12,47	10,89	9,43	8,12		
	50	24300	20050	16390	13190	10440	8120	6160				20,40	18,51	16,63	14,81	13,05	11,38	9,82			
	55	22100	18310	14970	12060	9570	7420					21,11	19,21	17,32	15,45	13,63	11,87				
S6F-30.2Y	30	38050	31700	26050	21000	16620	12880	9790	7280	5300	3760	21,26	18,81	16,61	14,64	12,90	11,37	10,02	8,86	7,85	7,00
	35	36000	29950	24500	19710	15570	12070	9180	6840	4980	3510	22,11	19,66	17,41	15,37	13,53	11,88	10,42	9,13	8,02	7,08
	40	33800	28000	22900	18390	14530	11280	8590	6400	4620		22,95	20,53	18,26	16,15	14,20	12,42	10,82	9,41	8,18	
	45	31450	26050	21250	17080	13510	10500	8000	5920			23,82	21,42	19,12	16,94	14,89	13,00	11,26	9,71		
	50	28950	24000	19590	15770	12490	9710	7370				24,72	22,31	19,98	17,74	15,61	13,61	11,76			
	55	26400	21900	17890	14430	11440	8880					25,67	23,19	20,80	18,52	16,34	14,27				
S66J-32.2Y	30	47950	39900	32700	26400	20900	16190	12300	9150	6650	4740	26,15	23,40	20,85	18,50	16,34	14,36	12,54	10,88	9,37	8,00
	35	45300	37600	30750	24750	19560	15140	11540	8590	6250	4420	27,23	24,44	21,82	19,37	17,08	14,96	13,00	11,20	9,56	8,08
	40	42500	35200	28550	23100	18270	14180	10790	8030	5800		28,34	25,53	22,85	20,30	17,89	15,63	13,52	11,56	9,78	
	45	39500	32700	26700	21500	16990	13200	10040	7440			29,46	26,65	23,92	21,29	18,76	16,35	14,08	11,95		
	50	36450	30200	24650	19830	15700	12200	9260				30,60	27,80	25,03	22,31	19,66	17,11	14,67			
	55	33250	27550	22500	18150	14380	11160					31,75	28,94	26,14	23,35	20,60	17,91				
S66H-40.2Y	30	55400	46200	37900	30600	24200	18770	14250	10590	7700	5470	30,71	27,38	24,30	21,46	18,88	16,55	14,47	12,64	11,05	9,72
	35	52400	43600	35700	28700	22700	17590	13370	9950	7240	5110	32,08	28,65	25,46	22,51	19,80	17,34	15,12	13,14	11,41	9,93
	40	49200	40800	33350	26800	21200	16430	12510	9310	6730		33,40	29,91	26,64	23,58	20,75	18,15	15,78	13,64	11,74	
	45	45800	37950	31000	24900	19690	15300	11650	8620			34,70	31,17	27,83	24,69	21,75	19,01	16,49	14,16		
	50	42250	34950	28550	23000	18190	14150	10730				36,00	32,43	29,04	25,84	22,81	19,95	17,27			
	55	38500	31900	26100	21000	16660	12930					37,32	33,70	30,28	27,04	23,95	21,00				
S66G-50.2Y	30	63600	53000	43550	35150	27800	21550	16370	12170	8860	6300	35,83	31,76	28,05	24,69	21,68	18,98	16,59	14,50	12,68	11,13
	35	60200	50000	40950	32950	26050	20200	15350	11430	8310	5880	37,02	32,98	29,25	25,82	22,69	19,86	17,32	15,07	13,12	11,45
	40	56500	46850	38300	30750	24300	18860	14360	10690	7720		38,23	34,28	30,54	27,04	23,79	20,80	18,08	15,66	13,54	
	45	52600	43550	35550	28600	22600	17560	13360	9890			39,49	35,63	31,89	28,32	24,93	21,77	18,86	16,24		
	50	48550	40150	32800	26400	20900	16230	12310				40,81	37,01	33,27	29,62	26,10	22,76	19,65			
	55	44150	36600	29950	24100	19130	14840					42,21	38,42	34,64	30,90	27,26	23,75				
S66F-60.2Y	30	76100	63500	52100	42000	33250	25750	19580	14560	10590	7520	42,53	37,62	33,22	29,29	25,80	22,73	20,05	17,72	15,71	13,99
	35	72000	59900	49000	39400	31150	24150	18370	13680	9950	7020	44,21	39,31	34,83	30,75	27,06	23,76	20,83	18,26	16,04	14,16
	40	67600	56000	45800	36800	29050	22550	17190	12790	9240		45,91	41,06	36,52	32,29	28,40	24,84	21,64	18,81	16,36	
	45	62900	52100	42500	34150	27000	21000	16000	11840			47,64	42,84	38,24	33,88	29,79	25,99	22,52	19,41		
	50	57900	47950	39200	31550	25000	19430	14730				49,44	44,62	39,95	35,47	31,22	27,22	23,51			
	55	52800	43750	35800	28850	22900	17750					51,34	46,38	41,61	37,03	32,68	28,54				

Teillast-Leistungsdaten siehe BITZER Software

Part load performance data see BITZER Software.

部分負荷時の性能データ BITZER ソフトウェアを参照してください。

Leistungswerte 50 Hz

bezogen auf 20ºC Sauggastemperatur, **mit Flüssigkeits-Unterkühlung**, Motordrehzahl = 1450 min^{-1}

Performance data 50 Hz

relating to 20ºC suction gas temperature, **with liquid subcooling**, motor speed = 1450 min^{-1}

性能データ（50 Hz 仕様）

吸入ガス温度 20°C で**液過冷却を行い**、モーター速度が 1450 min^{-1} の場合

Verdichter Typ / Compressor type / コンプレッサー型式	Verfl. Temp / Cond. temp. / 凝縮温度 °C	Kälteleistung / Cooling capacity / 冷却能力 Qo [Watt]							Leistungsaufnahme / Power consumption / 消費電力 Pe [kW]						
		Verdampfungstemperatur ºC / Evaporating temperature ºC / 蒸発温度 ºC													
		-20	-25	-30	-35	-40	-45	-50	-20	-25	-30	-35	-40	-45	-50
S4T-5.2	30	9810	8140	6660	5370	4250	3290	2470	3,85	3,64	3,40	3,15	2,88	2,58	2,27
	35	9660	8010	6550	5280	4170	3220	2410	4,09	3,86	3,62	3,35	3,05	2,73	2,38
	40	9510	7880	6440	5190	4100	3160	2360	4,34	4,10	3,84	3,55	3,23	2,88	2,50
	45	9370	7770	6350	5110	4040	3110		4,61	4,35	4,07	3,75	3,41	3,04	
	50	9240	7670	6270	5050	3980			4,89	4,60	4,29	3,96	3,59		
	55	9120	7580	6200	4990				5,18	4,86	4,52	4,15			
S4N-8.2	30	14130	11740	9630	7790	6180	4790	3580	5,84	5,44	5,05	4,65	4,26	3,86	3,47
	35	13880	11540	9470	7650	6060	4670	3460	6,28	5,84	5,41	4,97	4,53	4,10	3,66
	40	13640	11340	9310	7510	5930	4550	3340	6,72	6,25	5,77	5,29	4,81	4,33	3,85
	45	13410	11150	9150	7370	5810	4430		7,17	6,64	6,12	5,60	5,08	4,56	
	50	13180	10970	8960	7240	5680			7,59	7,03	6,47	5,91	5,35		
	55	12960	10790	8840	7100				8,00	7,41	6,81	6,21			
S4G-12.2	30	21350	17730	14550	11770	9340	7240	5410	8,82	8,22	7,63	7,03	6,43	5,84	5,24
	35	20950	17430	14300	11560	9150	7060	5230	9,49	8,83	8,17	7,51	6,85	6,82	5,53
	40	20600	17140	14060	11350	8960	6880	5040	10,16	9,43	8,71	7,99	7,26	6,54	5,81
	45	20250	16850	13820	11140	8780	6690		10,82	10,04	9,25	8,46	7,68	6,89	
	50	19920	16570	13590	10940	8580			11,47	10,63	9,78	8,93	8,09		
	55	19590	16300	13360	10730				12,09	11,19	10,28	9,38			
S6J-16.2	30	30650	25600	21150	17230	13770	10700	7920	13,34	12,26	11,17	10,08	8,98	7,90	6,82
	35	30300	25350	20950	17050	13590	10490	7660	14,26	13,09	11,90	10,72	9,53	8,36	7,19
	40	30000	25100	20750	16870	13420	10300	7410	15,19	13,91	12,63	11,35	10,07	8,79	7,52
	45	29650	24850	20550	16710	13260	10110		16,11	14,73	13,35	11,97	10,58	9,17	
	50	29350	24600	20350	16570	13130			17,03	15,53	14,05	12,57	11,05		
	55	29100	24400	20200	16460				17,94	16,33	14,74	13,14			
S6H-20.2	30	35500	29700	24500	19970	15960	12400	9180	15,46	14,21	12,95	11,68	10,41	9,15	7,91
	35	35150	29400	24300	19760	15750	12160	8880	16,53	15,17	13,79	12,42	11,05	9,69	8,34
	40	34750	29100	24050	19560	15560	11940	8590	17,61	16,12	14,64	13,15	11,67	10,19	8,71
	45	34400	28800	23800	19370	15370	11720		18,68	17,07	15,47	13,87	12,26	10,63	
	50	34050	28500	23600	19210	15220			19,74	18,00	16,29	14,56	12,80		
	55	33700	28300	23400	19070				20,79	18,92	17,09	15,23			
S6G-25.2	30	40800	34050	28150	22900	18320	14230	10540	17,75	16,31	14,86	13,41	11,95	10,51	9,08
	35	40350	33750	27900	22700	18090	13960	10200	18,98	17,41	15,84	14,26	12,68	11,12	9,57
	40	39900	33400	27600	22450	17860	13700	9860	20,21	18,51	16,81	15,10	13,40	11,70	10,00
	45	39500	33050	27350	22250	17650	13460		21,44	19,60	17,76	15,92	14,07	12,20	
	50	39100	32750	27100	22050	17470			22,66	20,67	18,70	16,72	14,70		
	55	38700	32450	26900	21900				23,87	21,73	19,62	17,48			
S6F-30.2	30	48800	40750	33700	27400	21900	17030	12610	21,23	19,52	17,78	16,04	14,30	12,57	10,86
	35	48250	40350	33350	27150	21650	16710	12200	22,71	20,83	18,95	17,06	15,18	13,31	11,45
	40	47750	39950	33000	26850	21350	16390	11790	24,18	22,15	20,11	18,07	16,03	13,99	11,96
	45	47250	39550	32700	26600	21100	16100		25,66	23,45	21,25	19,05	16,84	14,60	
	50	46750	39200	32450	26400	20900			27,12	24,73	22,37	20,01	17,59		
	55	46300	38850	32200	26200				28,56	25,99	23,47	20,92			
S66J-32.2	30	61300	51200	42300	34450	27550	21400	15840	26,67	24,51	22,34	20,15	17,97	15,79	13,64
	35	60600	50700	41900	34100	27200	21000	15330	28,52	26,17	23,80	21,43	19,06	16,71	14,39
	40	60000	50200	41500	33750	26850	20600	14820	30,38	27,82	25,26	22,70	20,14	17,58	15,03
	45	59300	49700	41100	33400	26500	20200		32,23	29,45	26,69	23,93	21,15	18,34	
	50	58700	49200	40750	33150	26250			34,06	31,07	28,10	25,13	22,09		
	55	58200	48800	40400	32900				35,88	32,65	29,48	26,27			
S66H-40.2	30	71000	59300	49000	39950	31900	24800	18360	30,91	28,41	25,89	23,36	20,82	18,31	15,81
	35	70300	58800	48550	39500	31500	24300	17770	33,06	30,33	27,59	24,84	22,10	19,37	16,68
	40	69500	58200	48100	39100	31100	23850	17170	35,21	32,24	29,27	26,31	23,34	20,37	17,42
	45	68800	57600	47650	38750	30750	23450		37,35	34,14	30,94	27,74	24,52	21,26	
	50	68100	57000	47200	38400	30450			39,48	36,01	32,57	29,13	25,61		
	55	67500	56500	46850	38150				41,59	37,85	34,17	30,45			
S66G-50.2	30	81600	68100	56300	45850	36650	28450	21100	35,49	32,62	29,72	26,82	23,91	21,02	18,15
	35	80700	67500	55700	45400	36200	27900	20400	37,96	34,83	31,67	28,52	25,37	22,24	19,15
	40	79800	66800	55200	44900	35700	27400	19720	40,43	37,02	33,61	30,20	26,79	23,39	20,00
	45	79000	66100	54700	44500	35300	26900		42,89	39,19	35,52	31,85	28,15	24,40	
	50	78200	65500	54200	44100	34950			45,33	41,34	37,40	33,44	29,40		
	55	77400	64900	53800	43800				47,74	43,45	39,23	34,96			
S66F-60.2	30	97600	81500	67300	54900	43850	34050	25200	42,46	39,03	35,56	32,08	28,61	25,15	21,72
	35	96500	80700	66700	54300	43300	33400	24400	45,41	41,67	37,90	34,12	30,35	26,61	22,91
	40	95500	79900	66100	53700	42750	32800	23600	48,37	44,29	40,21	36,13	32,06	27,99	23,93
	45	94500	79100	65400	53200	42250	32200		51,31	46,89	42,50	38,10	33,68	29,20	
	50	93500	78400	64900	52800	41800			54,23	49,46	44,75	40,01	35,17		
	55	92700	77700	64400	52400				57,12	51,99	46,94	41,83			

Teillast-Leistungsdaten siehe BITZER Software

Part load performance data see BITZER Software.

部分負荷時の性能データ BITZER ソフトウェアを参照してください。

Leistungswerte 50 Hz
bezogen auf 20ºC Sauggastemperatur, **mit Flüssigkeits-Unterkühlung**, Motordrehzahl = 1450 min^{-1}

Performance data 50 Hz
relating to 20ºC suction gas temperature, **with liquid subcooling**, motor speed = 1450 min^{-1}

性能データ（50 Hz 仕様）
吸入ガス温度 20°C で**液過冷却を行い**、モーター速度が 1450 min^{-1} の場合

Verdichter Typ / Compressor type / コンプレッサー型式	Verfl. Temp / Cond. temp. / 凝縮温度 °C	Kälteleistung / Cooling capacity / 冷却能力 Q_o [Watt]							Leistungsaufnahme / Power consumption / 消費電力 P_e [kW]						
		Verdampfungstemperatur °C / Evaporating temperature °C / 蒸発温度 °C													
		-20	-25	-30	-35	-40	-45	-50	-20	-25	-30	-35	-40	-45	-50
S4T-5.2	30	8850	6870	5510	4360	3390	2580	1910	3,84	3,56	3,27	2,97	2,67	2,35	2,03
	35	8090	6570	5270	4160	3240	2460	1810	4,04	3,76	3,46	3,15	2,84	2,51	2,17
	40	7740	6280	5040	3980	3090	2350	1730	4,28	3,98	3,67	3,35	3,01	2,66	2,30
	45	7390	6000	4810	3810	2960	2240		4,56	4,24	3,91	3,56	3,20	2,83	
	50	7060	5740	4600	3640	2820			4,88	4,52	4,15	3,77	3,38		
	55	6740	5480	4400	3480				5,25	4,83	4,40	3,97			
S4N-8.2	30	12160	9890	7960	6310	4920	3750	2760	5,51	5,07	4,64	4,22	3,81	3,42	3,05
	35	11650	9470	7610	6030	4690	3550	2590	5,87	5,40	4,93	4,47	4,03	3,59	3,17
	40	11140	9050	7270	5750	4450	3360	2420	6,26	5,75	5,24	4,74	4,25	3,77	3,29
	45	10630	8630	8630	5470	4220	3160		6,66	6,10	6,10	5,01	4,46	3,93	
	50	10120	8220	6590	5190	3990			7,08	6,47	5,86	5,25	4,67		
	55	9610	7800	6240	4900				7,53	6,83	6,14	5,46			
S4G-12.2	30	18370	14950	12020	9530	7430	5670	4180	8,32	7,66	7,01	6,37	5,75	5,16	4,61
	35	17600	14310	11500	9110	7080	5370	3920	8,87	8,16	7,45	6,76	6,08	5,42	4,79
	40	16830	13680	10980	8680	6730	5070	3650	9,45	8,68	7,92	7,16	6,42	5,69	4,97
	45	16060	13040	10460	8260	6380	4770		10,06	9,22	8,39	7,56	6,74	5,93	
	50	15290	12420	9950	7830	6020			10,70	9,77	8,85	7,93	7,03		
	55	14520	11780	9430	7410				11,37	10,31	9,27	8,26			
S6J-16.2	30	27900	22750	18350	14570	11340	8570	6170	10,94	10,32	9,62	8,83	7,93	6,92	5,78
	35	26800	21850	17620	13980	10850	8150	5790	11,88	11,14	10,33	9,41	8,40	7,26	6,01
	40	25700	20950	16890	13390	10370	7740	5420	12,81	11,99	11,06	10,02	8,87	7,58	6,17
	45	24550	20050	16160	12810	9900	7350		13,74	12,84	11,81	10,65	9,33	7,85	
	50	23400	19140	15450	12240	9440			14,64	13,69	12,57	11,28	9,78		
	55	22300	18240	14740	11690				15,52	14,52	13,34	11,92			
S6H-20.2	30	32350	26400	21250	16890	13140	9930	7150	12,68	11,96	11,15	10,23	9,19	8,02	6,70
	35	31050	25350	20400	16200	12580	9450	6710	13,77	12,92	11,97	10,91	9,73	8,42	6,96
	40	29750	24300	19570	15520	12020	8980	6280	14,85	13,89	12,82	11,62	10,28	8,79	7,15
	45	28450	23250	18730	14840	11470	8510		15,92	14,88	13,69	12,34	10,81	9,10	
	50	27150	22200	17900	14190	10950			16,97	15,86	14,57	13,07	11,33		
	55	25800	21150	17090	13550				17,99	16,83	15,46	13,81			
S6G-25.2	30	37150	30300	24400	19390	15090	11410	8210	14,55	13,73	12,80	11,75	10,55	9,21	7,69
	35	35650	29100	23450	18600	14440	10850	7700	15,81	14,83	13,74	12,53	11,17	9,67	7,99
	40	34150	27900	22500	17820	13800	10310	7210	17,05	15,95	14,72	13,34	11,80	10,09	8,21
	45	32650	26700	21500	17040	13170	9780		18,28	17,08	15,72	14,17	12,42	10,45	
	50	31150	25450	20550	16290	12570			19,59	18,21	16,73	15,01	13,01		
	55	29650	24300	19620	15560				20,65	19,32	17,75	15,86			
S6F-30.2	30	44450	36250	29200	23200	18060	13650	9820	17,41	16,43	15,32	14,06	12,63	11,02	9,20
	35	42700	34800	28050	22250	17280	12980	9220	18,91	17,74	16,44	14,99	13,37	11,56	9,56
	40	40900	33350	26900	21300	16510	12330	8630	20,40	19,09	17,61	15,96	14,12	12,07	9,82
	45	39100	31900	25700	20400	15760	11700		21,87	20,44	18,80	16,95	14,85	12,50	
	50	37250	30400	24600	19490	15040			23,31	21,79	20,02	17,96	15,57		
	55	35450	29050	23500	18610				24,71	23,11	21,23	18,97			
S66J-32.2	30	55800	45550	36700	29150	22700	17140	12340	21,87	20,64	19,24	17,66	15,86	13,84	11,55
	35	53600	43700	35250	27950	21700	16310	11580	23,75	22,29	20,65	18,83	16,79	14,53	12,01
	40	51400	41900	33800	26800	20750	15490	10840	25,63	23,97	22,12	20,04	17,73	15,17	12,33
	45	49100	40100	32300	25600	19800	14690		27,48	25,68	23,62	21,29	18,66	15,70	
	50	46800	38300	30900	24500	18890			29,28	27,37	25,15	22,56	19,55		
	55	44550	36500	29500	23400				31,03	29,03	26,67	23,83			
S66H-40.2	30	64700	52800	42550	33800	26300	19870	14300	25,35	23,92	22,30	20,46	18,39	16,04	13,39
	35	62100	50700	40850	32400	25150	18900	13420	27,53	25,83	23,94	21,82	19,46	16,84	13,92
	40	59500	48600	39150	31050	24050	17950	12560	29,70	27,79	25,64	23,23	20,55	17,58	14,30
	45	56900	46450	37450	29700	22950	17030		31,85	29,76	27,38	24,68	21,63	18,20	
	50	54300	44350	35800	28400	21900			33,94	31,72	29,14	26,15	22,66		
	55	51600	42300	34200	27100				35,97	33,65	30,91	27,62			
S66G-50.2	30	74300	60600	48850	38800	30200	22800	16420	29,10	27,46	25,60	23,49	21,11	18,41	15,37
	35	71300	58200	46900	37200	28900	21700	15410	31,61	29,66	27,48	25,05	22,34	19,33	15,98
	40	68300	55800	44950	35650	27600	20600	14420	34,10	31,90	29,43	26,67	23,59	20,18	16,41
	45	65300	53300	43000	34100	26350	19550		36,56	34,17	31,43	28,33	24,83	20,90	
	50	62300	50900	41100	32600	25150			39,17	36,42	33,46	30,02	26,02		
	55	59300	48550	39250	31100				41,30	38,63	35,49	31,72			
S66F-60.2	30	88900	72500	58400	46400	36100	27300	19640	34,82	32,86	30,63	28,11	25,26	22,03	18,40
	35	85300	69600	56100	44500	34550	25950	18440	37,82	35,48	32,88	29,97	26,73	23,13	19,12
	40	81800	66700	53800	42650	33000	24650	17250	40,80	38,17	35,22	31,91	28,23	24,15	19,64
	45	78100	63800	51500	40800	31500	23400		43,75	40,88	37,61	33,90	29,71	25,00	
	50	74500	60700	49200	39000	30050			46,62	43,58	40,03	35,92	31,13		
	55	70900	58100	46950	37200				49,41	46,22	42,47	37,95			

Teillast-Leistungsdaten siehe BITZER Software

Part load performance data see BITZER Software.

部分負荷時の性能データ BITZER ソフトウェアを参照してください。

Technische Daten Technical data 技術データ

Verdichter Typ / Compressor type / コンプレッサー型式	Fördervolumen ① bei 1450 min-1 / Displacement ① with 1450 min-1 / 1450 min-1 時の① 押しのけ量 LP m³/h	HP m³/h	Anzahl der Zylinder / Number of cylinders / 気筒数	Öl-füllung / Oil charge / オイル充填量 dm³	Gewicht / Weight / 重量 kg	Rohranschlüsse / Pipe connections / 配管接続口 DL Druckleitung / Discharge line / 吸入側 mm	Zoll / inch / インチ	SL Saugleitung / Suction line / 吐出側 mm	Zoll / inch / インチ	Elektrische Daten / Electrical Data / 電気データ Motor-Anschluss ② / Motor connection ② / モーター接続 ② ボルト ± 10%/Ph/Hz	max. Betriebs-strom / Max. operating current / 最大運転電流 アンペア	max. Leistungs-aufnahme ③ / Max. power con-sumption ③ / 最大電力消費量③ kW	Anlauf strom (Rotor blockiert) ④ / Starting current (locked rotor) ④ / 始動電流（ローターロック時）④ アンペア Y/YY
S4T-5.2(Y)	19,7	12,6	4	3	136	22	7/8	28	1 1/8	380 ～ 420YY/3/50 440 ～ 480 YY/3/60	14	6,9	39/68
S4N-8.2(Y)	28,0	17,9	4	3	141	22	7/8	28	1 1/8		17	9,7	49/81
S4G-12.2(Y)	42,3	27,0	4	4,5	180	28	1 1/8	35	1 3/8		24	13,8	69/113
S6J-16.2(Y)	63,5	31,8	6	4,75	209	35	1 3/8	42	1 5/8		31	18,1	81/132
S6H-20.2(Y)	73,6	36,9	6	4,75	220	35	1 3/8	42	1 5/8		37	21,5	97/158
S6G-25.2(Y)	84,5	42,3	6	4,75	233	35	1 3/8	42 54	1 5/8⑤ 2 1/8		43	24,9	116/193
S6F-30.2(Y)	101,1	50,5	6	4,75	234	35	1 3/8	42 54	1 5/8⑤ 2 1/8		51	31,9	135/220
S66J-32.2(Y)	2 x 63,5	2 x 31,8	2 x 6	9,5	411	2 x 35	1 3/8	2 x 42	1 5/8		2 x 31	2 x 18,1	2 x 81/132
S66H-40.2(Y)	2 x 73,6	2 x 36,9	2 x 6	9,5	433	2 x 35	1 3/8	2 x 42	1 5/8		2 x 37	2 x 21,5	2 x 97/158
S66G-50.2(Y)	2 x 84,5	2 x 42,3	2 x 6	9,5	459	2 x 35	1 3/8	2 x 42 2 x 54	1 5/8⑤ 2 1/8		2 x 45	2 x 24,9	2 x 116/193
S66F-60.2(Y)	2 x 101,1	2 x 50,5	2 x 6	9,5	461	2 x 35	1 3/8	2 x 42 2 x 54	1 5/8⑤ 2 1/8		2 x 53	2 x 30,1	2 x 135/220

① LP Niederdruck-Stufe
HP Hochdruck-Stufe

② Motor für Teilwicklungsanlauf (part winding), Ausführung Y/ Δ sowie andere Spannungen und Stromarten auf Anfrage

③ Für die Auslegung von Schützen, Zuleitungen und Sicherungen max. Betriebsstrom / max. Leistungsaufnahme berücksichtigen ("Elektrische Daten"). Schütze: Gebrauchskategorie AC3 Beide Motorschütze auf ca. 60% des maximalen Betriebsstroms auslegen

④ Daten für Verdichter mit Spannungsbereich 380 .. 420 V (220 .. 240V) basieren auf Mittelwert 400 V (230 V). Umrechnungsfaktoren:
380 V (220 V) 0.95
420 V (240 V) 1.05

⑤ Innendurchmesser der Buchse: 42 mm Ein 54 mm Rohr passt auf den Außendurchmesser der Buchse

① LP Low pressure stage
HP High pressure stage

② Motors for part winding start. Designs for Y/ Δ and for other voltages and electrical supplies are available upon request

③ For the selection of contactors, cables and fuses the max. working current / max. power consumption must be considered ("Electrical Data"). Contactors: operational category AC3 Select both motor contactors for approx. 60% of the maximum operating current

④ Data for compressors with voltage 380 .. 420 V (220 .. 240V) are based on an average voltage of 400 V (230 V). Conversion factors:
380 V (220 V) 0.95
420 V (240 V) 1.05

⑤ Inside diameter of the bush: 42 mm A 54 mm pipe fits to the outside diameter of the bush

① LP 低圧ステージ
HP 高圧ステージ

② 部分巻線始動用モーター。Y/ Δ用や他の電圧・電源用の設計についてはBITZER にご相談ください。

③ コンタクター、ケーブルおよびヒューズを選択する場合は、必ず最大運転電流と最大電力消費量を考慮してください（「電気データ」）。
コンタクター：使用カテゴリー AC3
両方のモーターコンタクターを最大運転電流の約 60% で選択してください。

④ 電圧 380 ～ 420 V（220 ～ 240V）のコンプレッサーのデータは、400 V（230 V）の平均電圧をベースとしています。
換算係数：
380V（220V）0.95
420V（240V）1.05

⑤ ブッシュの内径：42 mm
ブッシュの外径には 54 mm のパイプが適しています。

Maßzeichnungen Dimensional drawings 寸法図

S4T-5.2(Y) & S4N-8.2(Y)

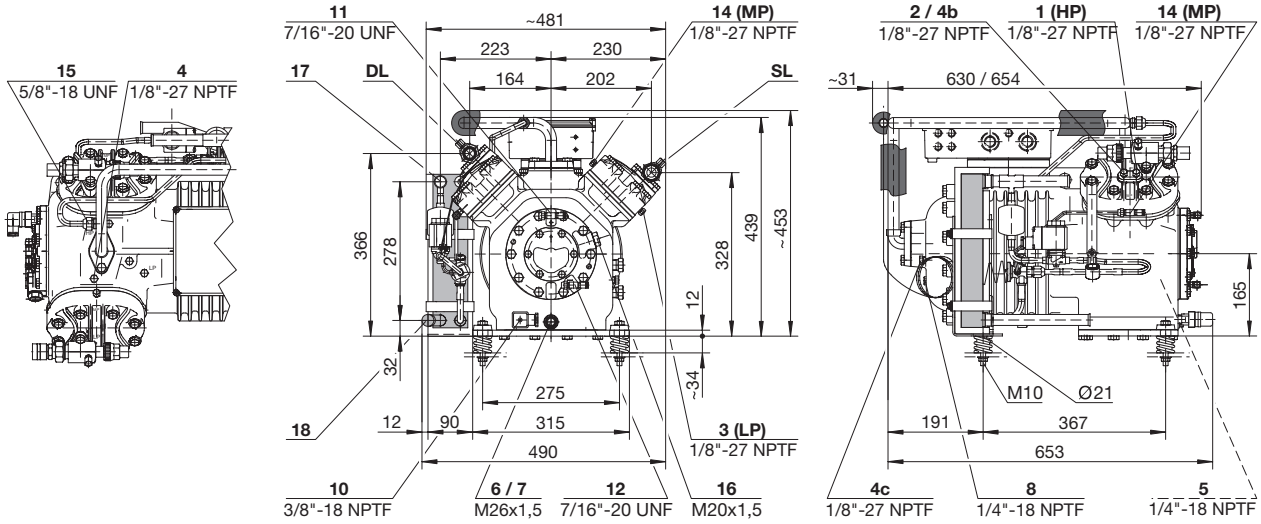

S4G-12.2(Y)

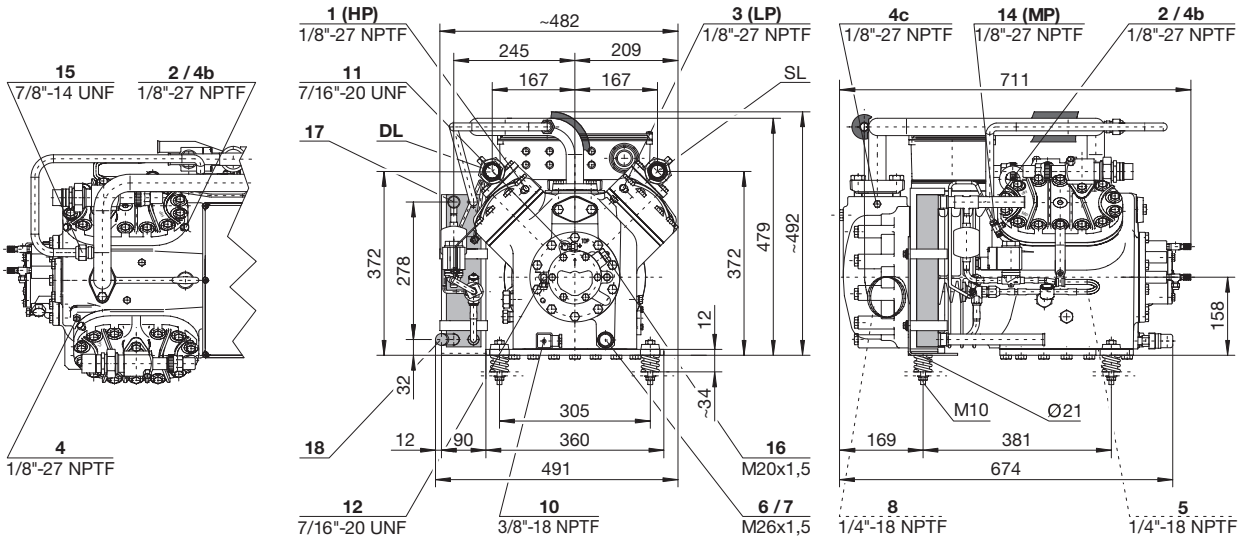

S6J-16.2(Y) ~ S6F-30.2(Y)

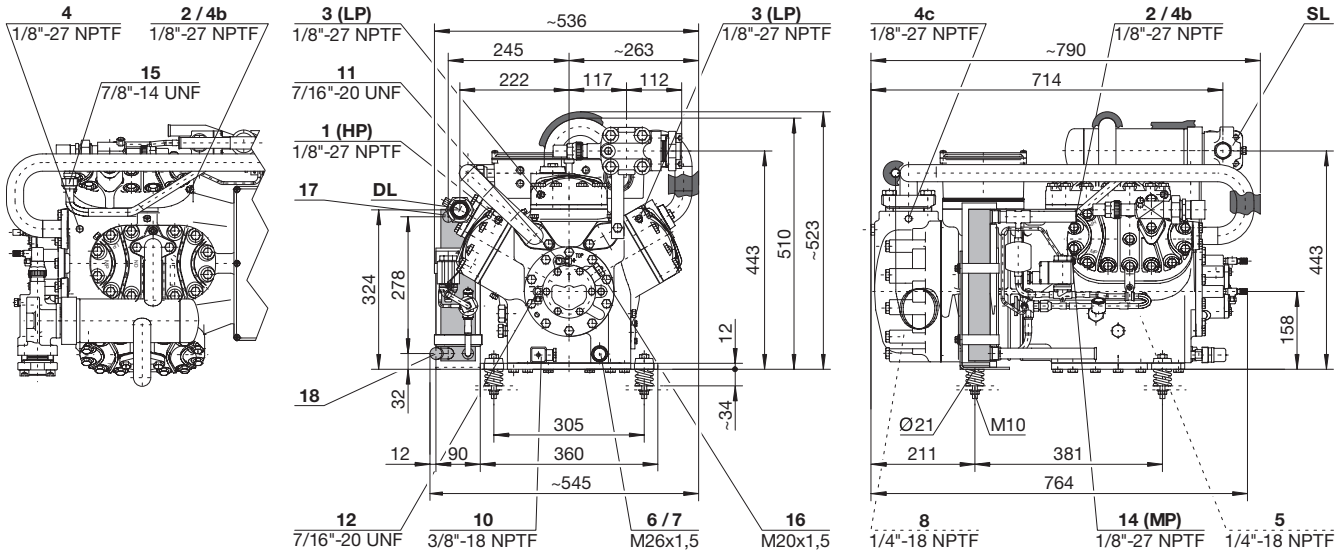

Maßzeichnungen

Dimensional drawings

寸法図

S66J-32.2(Y) ~ S66F-60.2(Y)

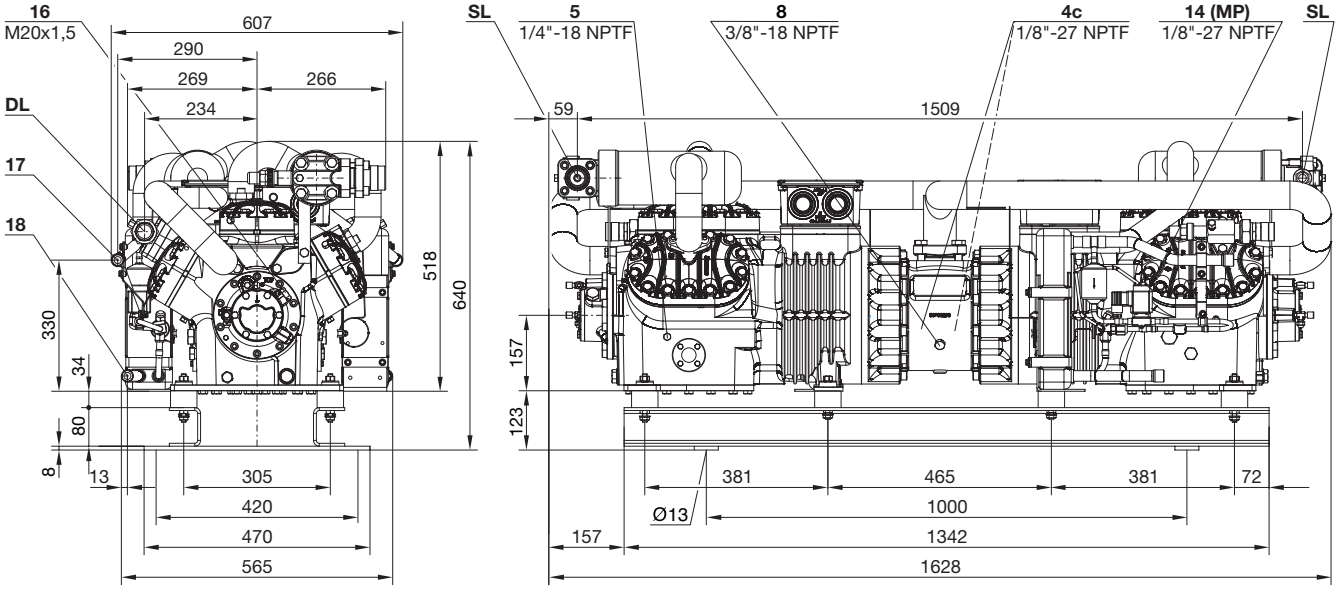

Anschluss-Positionen

1 Hochdruck-Anschluss (HP)
2 Druckgas-Temperaturfühler (HP)
3 Niederdruck-Anschluss (LP)
4 CIC®-System: Sprühdüse (Betrieb ohne Kältemittel-Unterkühler)
4b CIC®-Fühler (HP)
4c CIC®-Fühler (MP / Betrieb mit Kältemittel-Unterkühler)
5 Öleinfüll-Stopfen
6 Ölablass (Magnetschraube)
7 Ölfilter
8 Ölrückführung (Ölabscheider)
10 Ölsumpfheizung
11 Öldruck-Anschluss +
12 Öldruck-Anschluss –
14 Mitteldruck-Anschluss (MP)
15 Kältemittel-Einspritzung (Betrieb ohne Kältemittel-Unterkühler und mit thermostatischem Expansionsventil)
16 Anschluss für Öldifferenzdruck-Schalter "Delta-PII"
17 Kältemittel-Eintritt am Unterkühler
18 Kältemittel-Austritt am Unterkühler

Connection positions

1 High pressure connection (HP)
2 Discharge gas temperature sensor (HP)
3 Low pressure connection (LP)
4 CIC® system: spray nozzle (operation without liquid subcooler)
4b CIC® sensor (HP)
4c CIC® sensor (MP / operation with liquid subcooler)
5 Oil fill plug
6 Oil drain (magnetic screw)
7 Oil filter
8 Oil return (oil separator)
10 Crankcase heater
11 Oil pressure connection +
12 Oil pressure connection –
14 Intermediate pressure connection (MP)
15 Liquid injection (operation without liquid subcooler and with thermostatic expansion valve)
16 Connection for oil differential pressure switch "Delta-PII"
17 Refrigerant inlet at liquid subcooler
18 Refrigerant outlet at liquid subcooler

接続位置

1 高圧接続口（HP）
2 吐出ガス温度センサー（HP）
3 低圧接続口（LP）
4 CIC® システム：スプレーノズル（液過冷却器なしでの運転の場合）
4b CIC® センサー（HP）
4c CIC® センサー（MP/ 液過冷却器付き運転の場合）
5 給油プラグ
6 オイル排出口（マグネットスクリュー）
7 オイルフィルター
8 オイル戻り（オイルセパレーター）
10 クランクケースヒーター
11 油圧接続口 +
12 油圧接続口 –
14 中間圧接続口（MP）
15 液インジェクション（液過冷却器なし + 温度自動式膨張弁付きでの運転の場合）
16 オイル差圧スイッチ「Delta-PII」の接続口
17 液過冷却器の冷媒入口
18 液過冷却器の冷媒出口

Kältemittel-Unterkühler

Anschlüsse für CIC® System siehe Betriebsanleitung KB-150

Liquid subcooler

Connections for CIC® system see Operating Instruction KB-150

液過冷却器

CIC®システムの接続口については取扱説明書「KB-150」を参照してください。

Kältemittel-Unterkühler

Liquid subcooler

液過冷却器

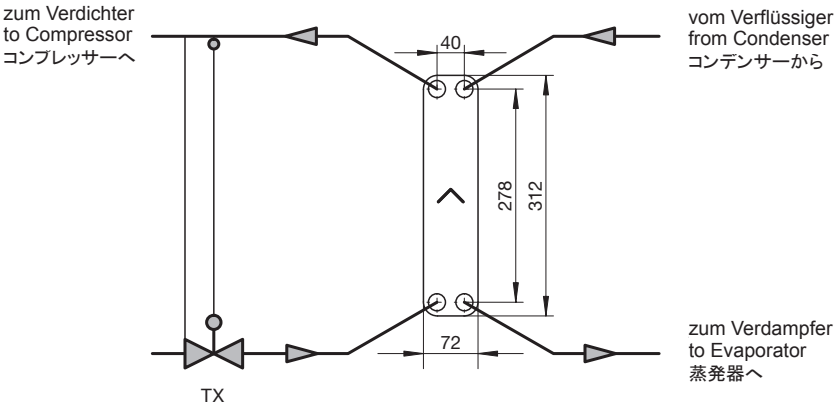

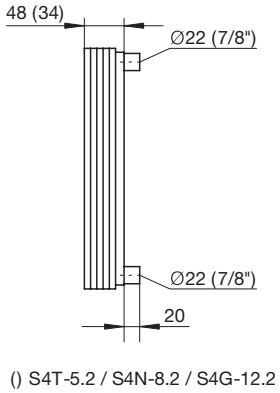

Bei Tandem-Verdichtern sind zwei Kältemittel-Unterkühler erforderlich.

For tandem compressors two liquid subcoolers are necessary.

タンデムコンプレッサーには 2 個の液過冷却器が必要となります。

株式会社 ビッツァー・ジャパン
〒534-0024 大阪府大阪市都島区東野田町1-10-13 イマスM-1 ビル2F
Tel 06-6948-8592 // Fax 06-6948-8593
www.bitzer.jp // info@bitzer.jp

Subject to change // Änderungen vorbehalten // 予告なく変更する場合があります。// 80101102 // 05.2014